轻型汽油车环保信息

信息公开编号:CN QQ G6 Z2 0788000018 000033

点此查看相关变更、更正情况

广汽丰田汽车有限公司声明：本企业依据《中华人民共和国大气污染防治法》和生态环境部相关规定公开机动车环保信息，本企业对公开的所有内容的真实性、准确性、及时性和完整性负责。本企业承诺：我公司型号为GTM7121LPCJM 的轻型汽油车符合《轻型汽车污染物排放限值及测量方法（中国第六阶段）》（GB 18352.6-2016）b阶段，PN满足6.0×10^{11}个/km，RDE仅监测报告，《汽油车污染物排放限值及测量方法（双怠速法及简易工况法）》（GB 18285）和《汽车加速行驶车外噪声限值及测量方法》（GB 1495）的要求，同时符合相关标准规定的环境保护16万公里耐久性要求。

第一部分 车辆信息

1、车辆型号:	GTM7121LPCJM
2、商标:	丰田(TOYOTA)
3、汽车分类:	M1
4、排放阶段:	国六
5、车辆识别方法和位置:	识别方法:铭牌;识别位置:车辆副驾驶侧B柱
6、车辆制造商名称:	广汽丰田汽车有限公司
7、生产厂地址:	广州市南沙区黄阁镇联清路9号;广州市南沙区黄阁镇市南大道8号 广州市南沙区黄阁镇黄阁东一路6号
8、基准质量:	1460kg

第二部分 检验信息

9、型式检验信息:

依据的标准	检测机构	检测结论
GB 18352.6-2016	中汽研汽车检验中心（天津）有限公司（国家轿车质量检验检测中心） 中汽研汽车检验中心(广州)有限公司	符合
GB 1495-2002	中汽研汽车检验中心（天津）有限公司（国家轿车质量检验检测中心）	符合

第三部分 污染控制技术信息

10、发动机型号/生产企业:	8NR/TOYOTA MOTOR CORPORATION
11、催化转化器型号/生产企业:	前:0Y180;后:RT6/前:广州三五汽车部件有限公司;后:广州双叶汽车部件有限公司
涂层/载体/封装生产企业:	前:单元1:科特拉(无锡)汽车环保科技有限公司;后:单元1:科特拉(无锡)汽车环保科技有限公司/前:单元1:DENSO CORPORATION;后:单元1:康宁(上海)有限公司/前:广州三五汽车部件有限公司;后:广州双叶汽车部件有限公司
12、颗粒捕集器型号/生产企业:	无
涂层/载体/封装生产企业:	无
13、炭罐型号/生产企业:	77704-F4050(主),77703-02030(副)/爱三(佛山)汽车部件有限公司
14、氧传感器型号/生产企业:	前:89467-02120,后:89467-F4020/前/后:无锡电装汽车部品有限公司
15、曲轴箱排放控制装置型号/生产企业:	12204-47080,12217-0Y020/AISAN INDUSTRY CO., LTD.,爱三(天津)汽车部件有限公司
16、EGR型号/生产企业:	无
17、OBD系统供应商:	TOYOTA MOTOR CORPORATION

18、ECU型号/生产企业:	89666-02D10/天津电装电子有限公司
19、变速器型式/档位数	无级变速(CVT)/无
20、消声器型号/生产企业:	主:10Y14,副:30Y31/广州双叶汽车部件有限公司
21、增压器型号/生产企业:	17201-47011/IHI CORPORATION
22、中冷器型式:	空水

第四部分 制造商/进口企业信息

23、法人代表:吴松

24、地址:广州市南沙区黄阁镇市南大道8号

25、联系电话:800-830-8888400-830-8888

本信息内容可访问本公司官方网站(https://www.gac-toyota.com.cn/)查询

附表

	测试质量（kg）	车辆道路载荷系数		
		f0	f1	f2
型式检验样车参数	1506.5	133.8	0.304	0.03118

环保关键零部件	标识
发动机	

TOYOTA ZE1CG 2019/05/10

STAMPED CONTENT AND POSITION (THE NAME OF ENGINE MANUF.)	C041	8NR-FTS-01

Engine Front Side View

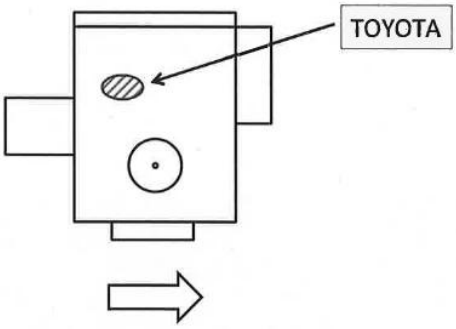

Front of vehicle

Engine Right Side View

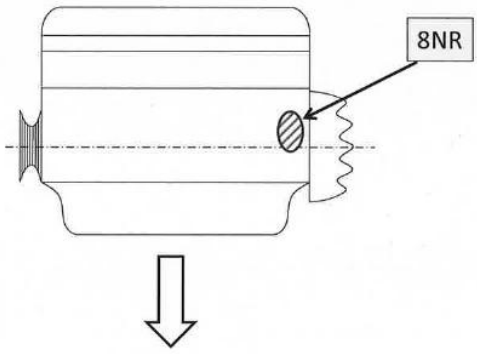

Front of vehicle

催化转化器	催化器标识:

TOYOTA ZE1CG 2019/05/10

STAMPED CONTENT AND POSITION (THE NAME OF CATALYST MANUF.)	C042	8NR-FTS-01

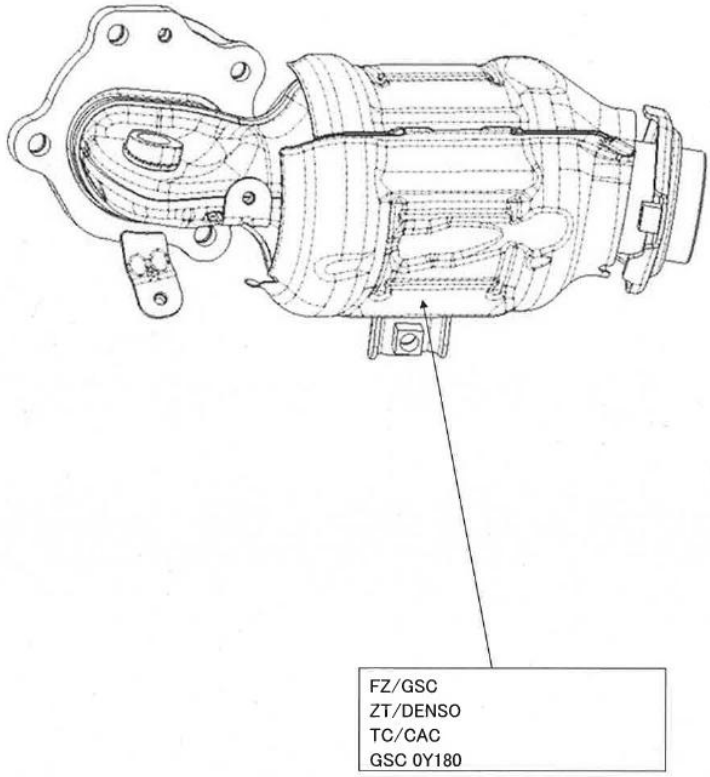

TOYOTA ZE1CG 2019/06/21

STAMPED CONTENT AND POSITION (THE NAME OF CATALYST MANUF.)	C043	01
8NR-FTS(GFAP RT6)		

Unit: mm

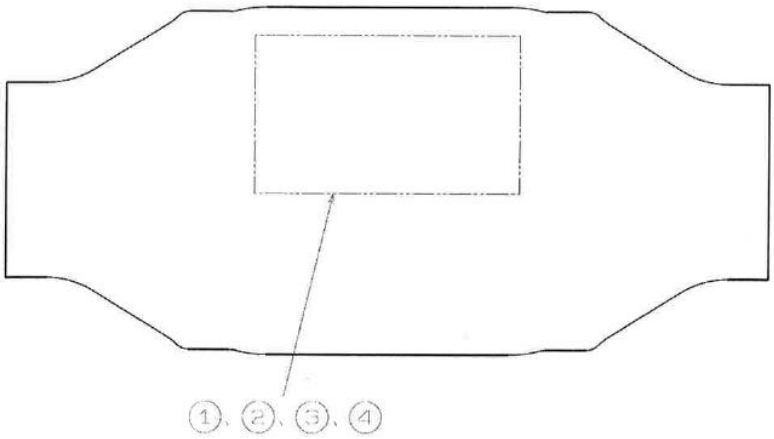

	STAMPED CONTENT
①	GFAP RT6
②	F/GFAP
③	Z/CORNING
④	T/CAC

涂层标识:CAC

载体标识:DENSO CORNING

封装标识:GSC GFAP

颗粒捕集器	
EGR	

消声器	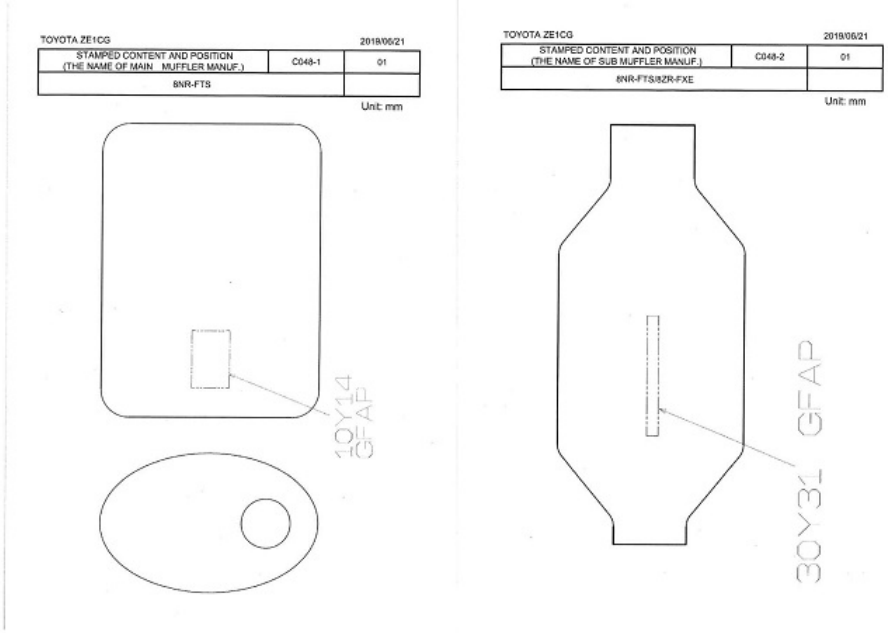
炭罐	主:77704-F4050/Aisan,副:77703-02030/Aisan
氧传感器	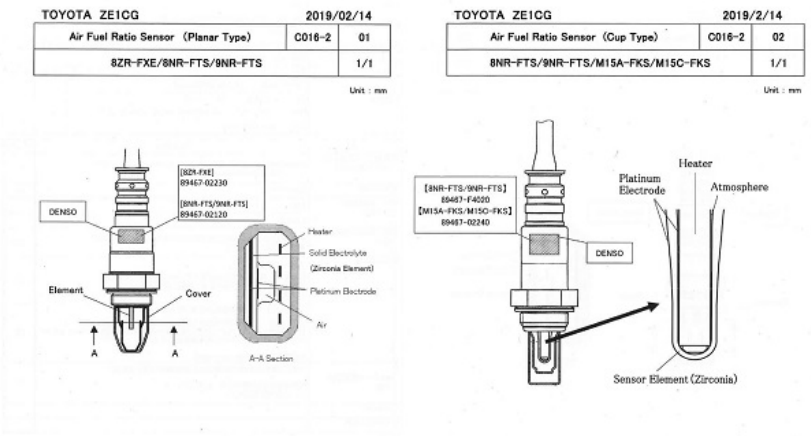
ECU	

TOYOTA ZE1CG 2021/03/23

DRAWING OF ENGINE ECU	C015	02
8NR-FTS		

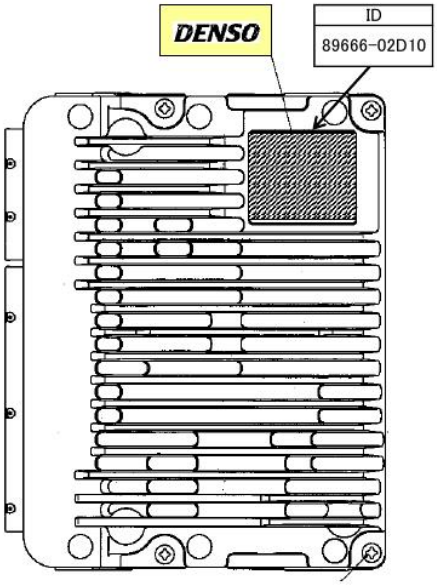

增压器

TOYOTA ZE1CG 2019/05/10

STAMPED CONTENT AND POSITION (THE NAME OF TURBO CHARGER MANUF.)	C046	8NR-FTS-01

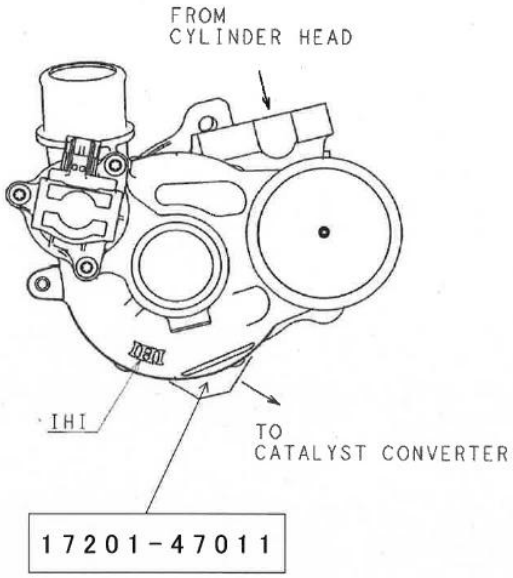

企业名称：广汽丰田汽车有限公司

信息公开时间：2022-05-27 11:05:44

打印本页 关闭